www.air-allied.com.au

Customer Drawing
For Information Only!

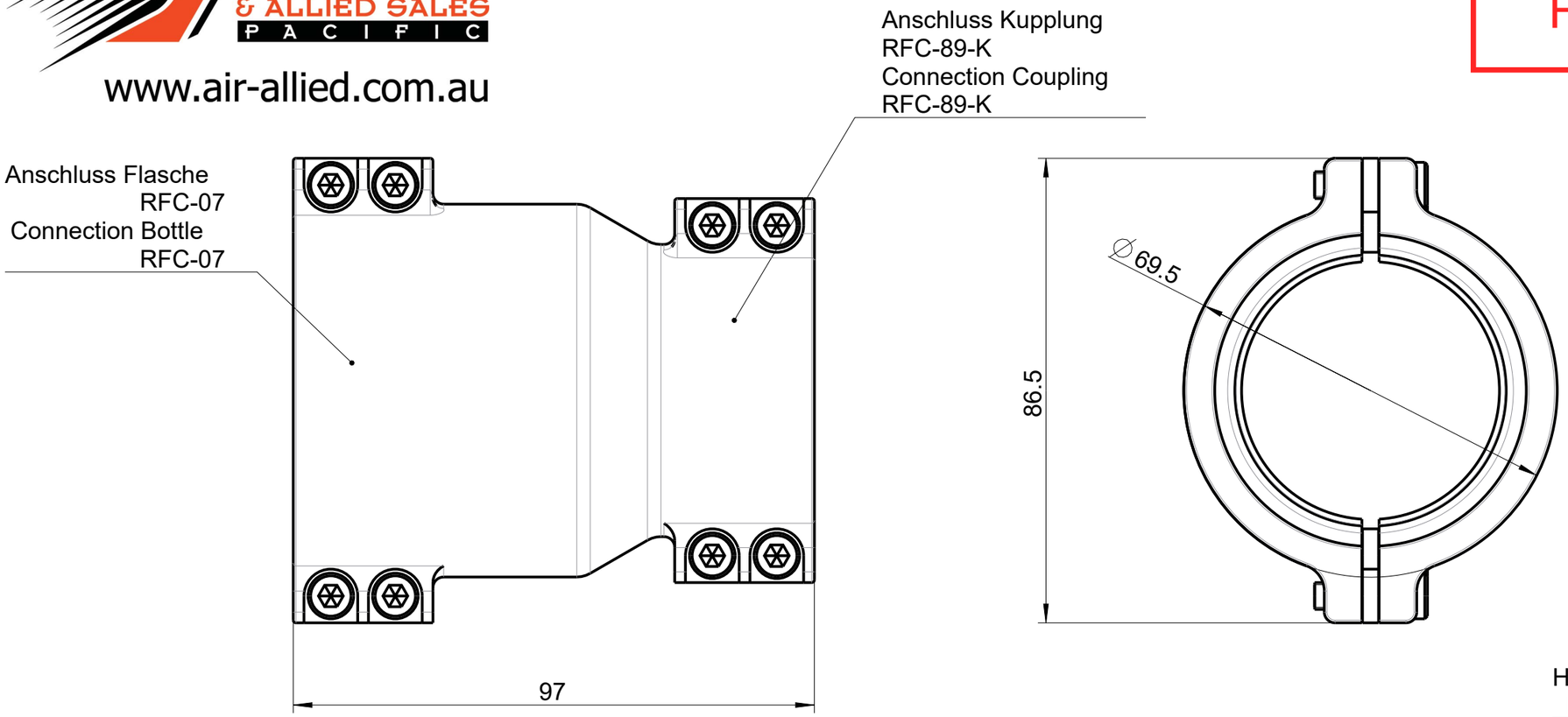

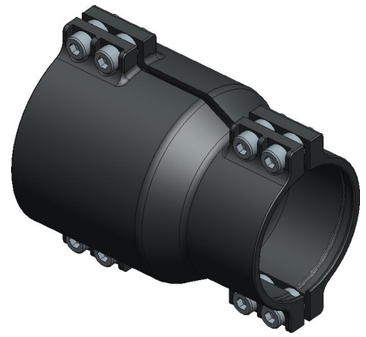

DETAIL X
1:1

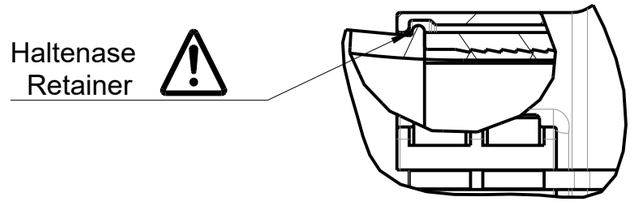

DETAIL X

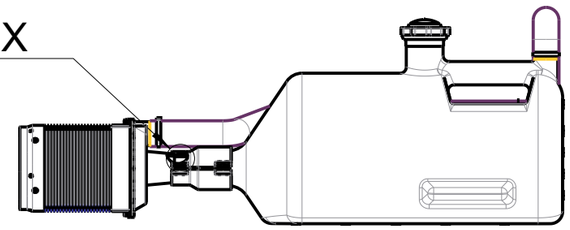

Bei Montage:
- Schlauchschelle nur in Kombination mit RFC-89-K, RFC-07 und RFC-05-S verwenden
- Gewinde vor Montage schmieren! (z.B. Drylube)
- Schrauben überkreuz gleichmäßig anziehen, bis die Schelle fest an den Distanzscheiben anliegt
- Stellen Sie sicher, dass die Schelle korrekt positioniert ist und die Haltenase der Kupplung greift (DETAIL X)

Assembly:
- Only use RFC-05-HC in combination with RFC-89-K, RFC-07 and RFC-05-S
- Lubricate threads before assembly! (e.g. Drylube)
- Tighten bolts steadily crosswise until the clamp is firmly seated on the spacers
- Make sure that the clamp is placed correctly and the retainer on the coupling is working (DETAIL X)

Index	Änderung/Kurzbeschreibung	Datum/Name

Für diese Zeichnung wird jeglicher gesetzlich vorgesehener Rechtsschutz in Anspruch genommen.Sie darf insbesondere ohne ausdrückliche Genehmigung weder kopiert noch sonst vervielfältigt, dritten Personen unerlaubt mitgeteilt oder anderweitig mißbräuchlich benutzt werden.

www.air-allied.com.au

KRONTEC

Gewicht(g)	166.4		Allgemeintoleranzen ISO 2768: mK	Maßstab: 1:1
Material	-		RFC-05-HC	
Gezeichnet	07.09.17	T.Jahnke	Z-Schelle 0° RFC-89-K-FL	
Geprüft	07.09.17	R.Osgyan		
Modellname:RFC-05-HC			Zeichnungsname:RFC-05-HC-KUNDE	SIZE A3